型号 **1010**

Tedea-Huntleigh

VISHAY PRECISION GROUP

铝合金单点式传感器

ATEX FM

特性

- 量程：3 – 90kg
- 铝合金结构
- 单点秤盘尺寸400 x 400mm
- 取得NTEP认证
- 防护等级IP65
- 有公制和英制螺纹

可选特性

- 取得EEx ia IIC T4防爆认证
- 取得FM防爆认证
- 防护等级IP67

描述

1010是一种单点式传感器，用于直接安装在低成本、低量程的称重平台上。

大尺寸平台上的应用，高精度和低成本的特点，使其应用非常广泛，包括各种台秤和计数秤。

还可提供带有特殊抗潮湿涂层的产品，能确保长期工作的可靠性。

对于危险环境， 用户可以选用达到EEx ia IIC T4防护等级的传感器。

带有内置式的过载保护装置，能够对过载提供机械保护。两根附加的反馈线能够将该传感器上的电压加以反馈。通过将该电压反馈给适当的电子线路，对因为温度变化和/或电缆延长而产生的导线电阻变化加以完全补偿。

应用

- 台秤
- 计数秤
- 零售秤

外形尺寸[mm]

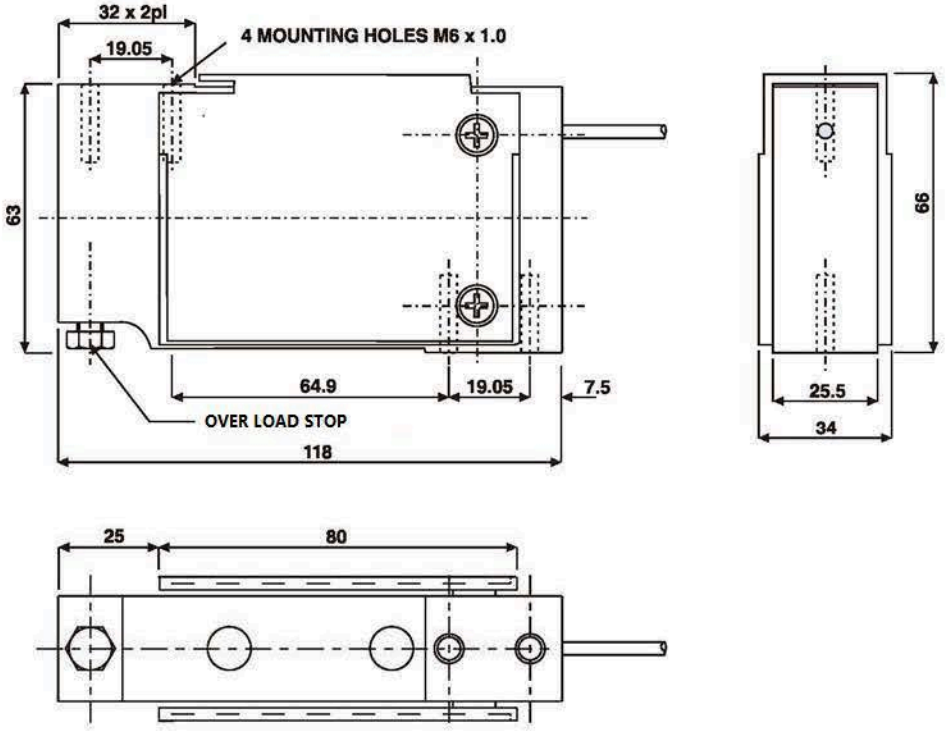

规格

参数	值		单位
额定量程 -R.C. (E_{max})	3, 5, 7, 10, 15, 20, 30, 50, 90		kg
NTEP/OIML精度等级	**NTEP**	**Non-Approved**	
最大分度数 (n)	5000 single	3000	
$Y = E_{max}/V_{min}$	10000	10000	Maximum available
额定输出	2.0		mV/V
额定输出误差	0.2		±mV/V
零点平衡	0.2		±mV/V
零点回复（30分钟）	0.0330	0.0170	±% of applied load
综合误差	0.0200	0.0200	±% of rated output
零点温度影响系数	0.0023	0.004	±% of rated output/°C
灵敏度温度影响系数	0.001	0.0010	±% of applied load/°C
四角误差	0.0057	0.0074	±% of rated load/cm
温度补偿范围	-10 to +40		°C
工作温度范围	-20 to +70		°C
最大过载能力	150		% of R.C.
极限过载能力	300		% of R.C.
推荐激励电压	10		Vdc or Vac rms
最大激励电压	15		Vdc or Vac rms
输入阻抗	415±15		Ohms
输出阻抗	350±3		Ohms
绝缘阻抗	>2000		Mega-Ohms
导线长度	1.0		m
导线形式	6线，PVC，单屏蔽		Standard
材质	阳极氧化铝		
防护等级	IP65**		
支撑台面尺寸	400 x 400		mm
推荐扭矩	Up to 30kg: 7.0 50kg & up: 10.0		N·m

* 1010 是非平衡传感器（非平衡桥）

** 可获得IP67以上的防护等级
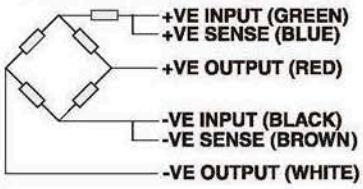
配线图(1010)
(unbalanced bridge configuration)